lumicom®
MADE IN ITALY

LUMICOM®
via Albere, 29/A
37138 Verona (VR) Italy

LINEAR SOSPENSIONE L60cm - 12,96W 1900 lm - (STRIP 24V) APPARECCHIO 220-230V

LINEAR SUSPENSION L60cm - 12,96W 1900 lm - (STRIP 24V) DEVICE 220-230V

1

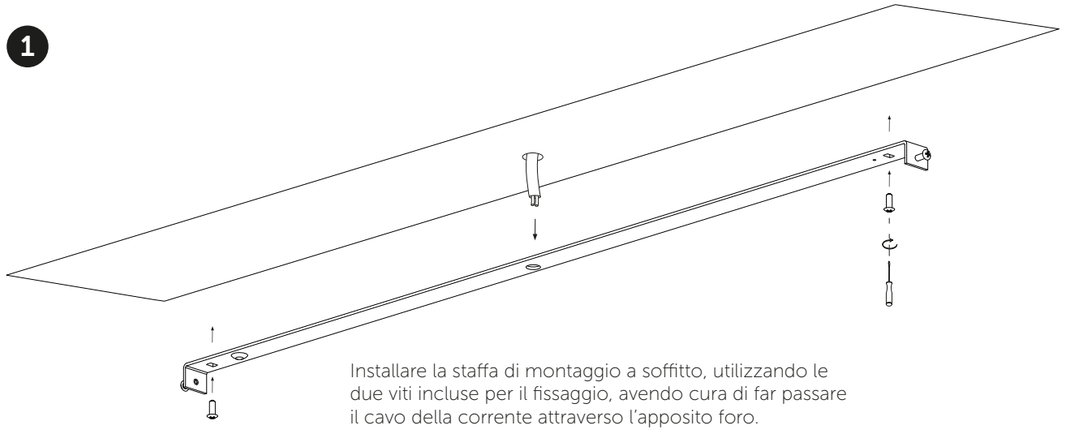

Installare la staffa di montaggio a soffitto, utilizzando le due viti incluse per il fissaggio, avendo cura di far passare il cavo della corrente attraverso l'apposito foro.

Install the ceiling mounting bracket, using the two screws included for fixing, taking care to pass the power cable through the appropriate hole.

2

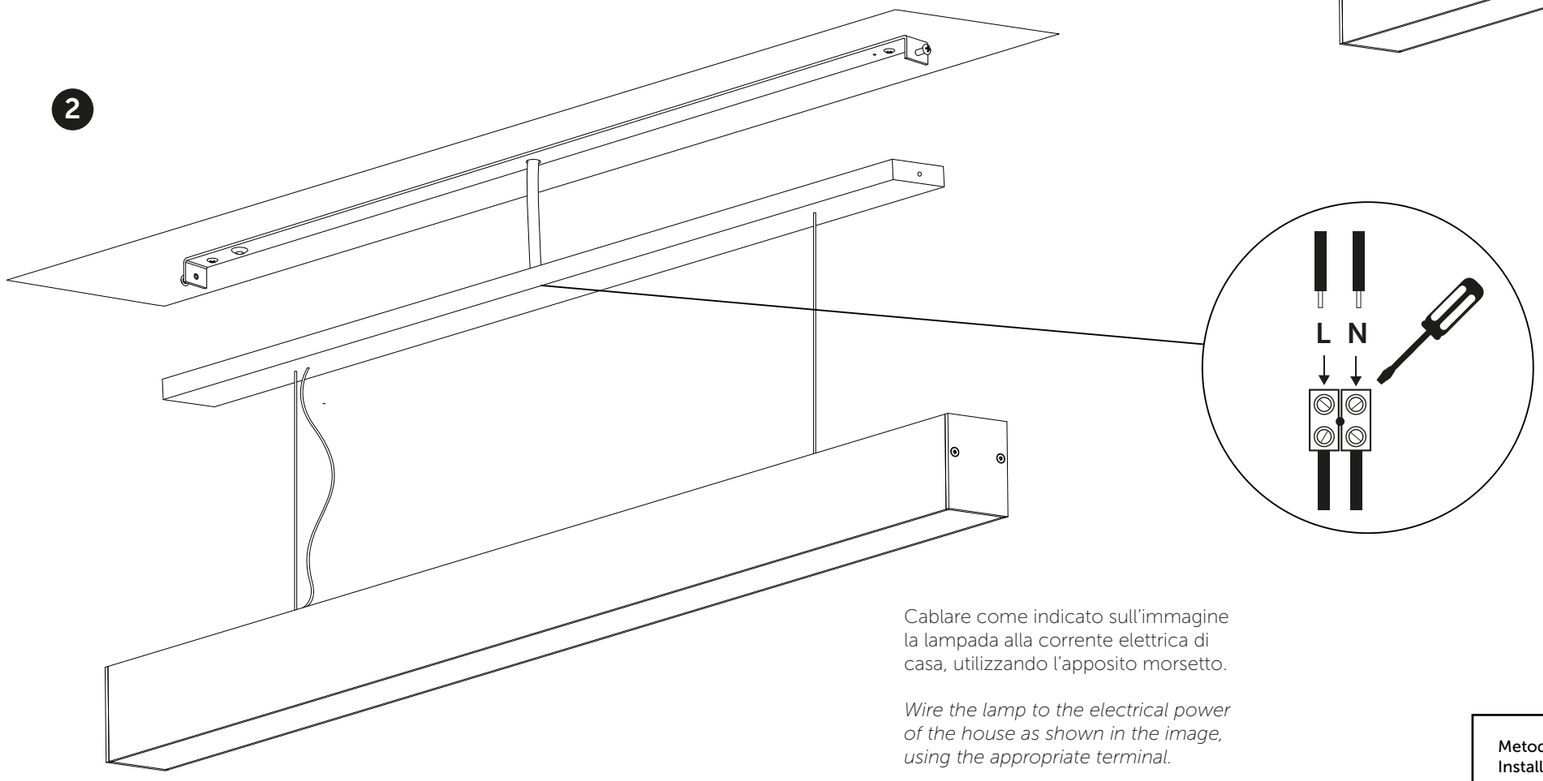

Cablare come indicato sull'immagine la lampada alla corrente elettrica di casa, utilizzando l'apposito morsetto.

Wire the lamp to the electrical power of the house as shown in the image, using the appropriate terminal.

3

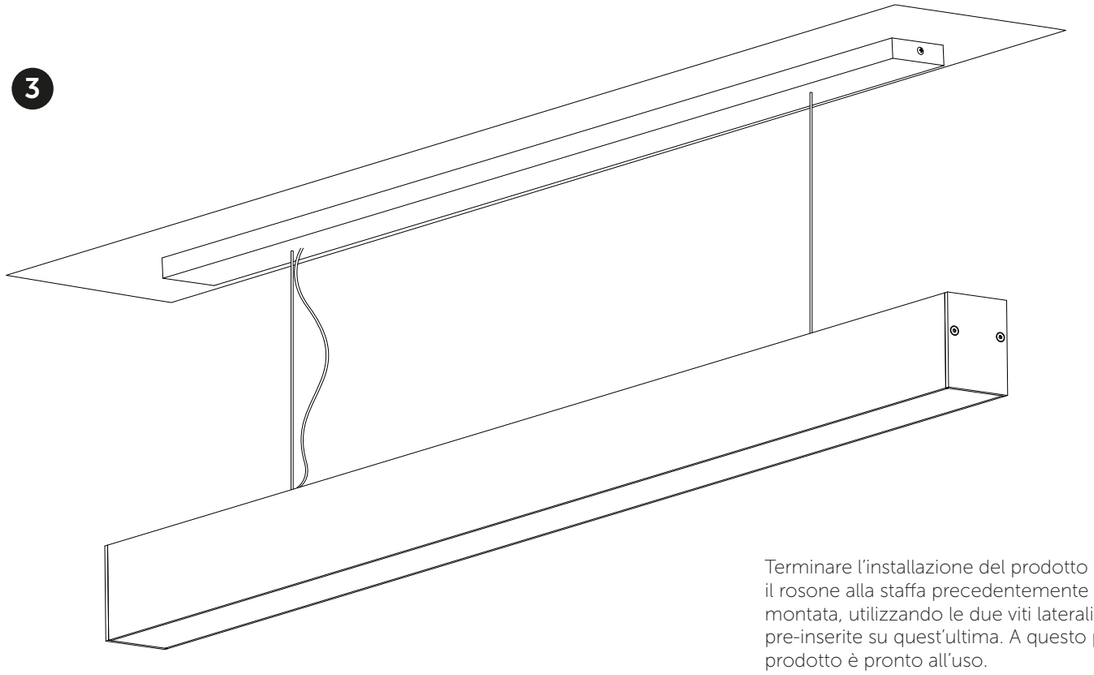

Terminare l'installazione del prodotto fissando il rosone alla staffa precedentemente montata, utilizzando le due viti laterali pre-inserite su quest'ultima. A questo punto il prodotto è pronto all'uso.

Complete the installation of the product by fixing the canopy to the previously mounted bracket, using the two side screws pre-inserted on the latter. At this point the product is ready for use.

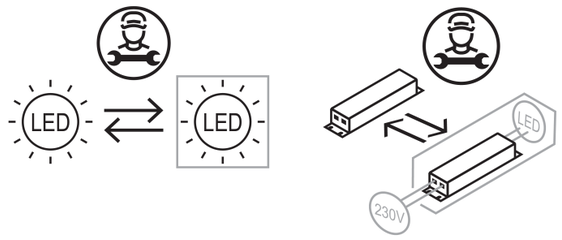

Eseguire le operazioni di montaggio seguendo l'ordine numerico progressivo indicato.
Per la pulizia utilizzare esclusivamente acqua e sapone neutro.
Asciugare con panno morbido.

Proceed with the assembling following the numerical sequence of the instructions.
For cleaning use water and neutral soap only.
Wipe with paisley cloth.

Metodo di installazione per due o più moduli
Installation system for two or more recessed elements

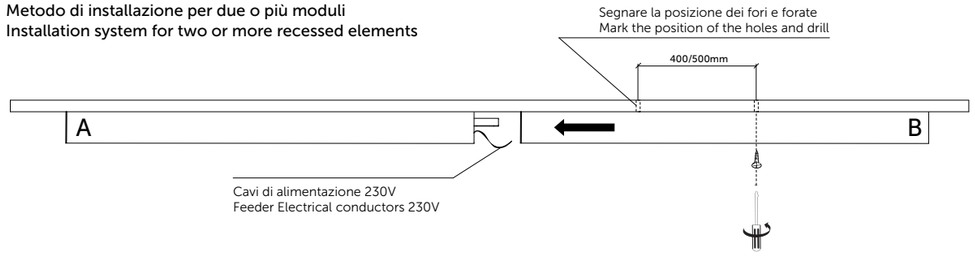

lumicom®
MADE IN ITALY

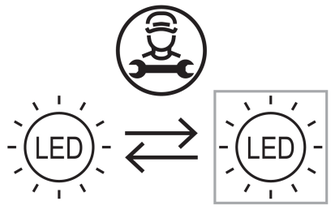

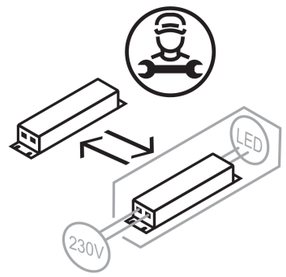

IST00 REV.2	I • ISTRUZIONI DI MONTAGGIO	GB • INSTALLATION INSTRUCTIONS	DE • MONTAGEANLEITUNGEN	FR • INSTRUCTION DE MONTAGE	ES • MODO DE INSTALACIÒN
	LA SICUREZZA DELL'APPARECCHIO È GARANTITA SOLO CON L'USO DELLE SEGUENTI ISTRUZIONI, PERTANTO È NECESSARIO CONSERVARLE. IL PRODUTTORE NON SI ASSUME NESSUNA RESPONSABILITÀ PER LESIONI O DANNI CONSEGUENTI AD USO IMPROPRIO.	THE SAFETY OF THE EQUIPMENT IS GUARANTEED ONLY WITH THE USE OF THE FOLLOWING INSTRUCTIONS, SO IT IS NECESSARY TO KEEP THEM. THE MANUFACTURER ASSUMES NO LIABILITY FOR INJURY OR DAMAGES RESULTING FROM IMPROPER USE.	DIE SICHERHEIT DES GERÄTS IST NUR BEI DER VERWENDUNG DER FOLGENDEN ANWEISUNGEN GARANTIERT, ES IST ERFORDERLICH, SIE AUFZUBEWAHREN. DER HERSTELLER ÜBERNIMMT KEINE HAFTUNG FÜR VERLETZUNGEN ODER SCHÄDEN, DIE DURCH UNSACHGEMÄSSE VERWENDUNG ENTSTEHEN.	LA SÉCURITÉ DE L'ÉQUIPEMENT EST GARANTIE UNIQUEMENT AVEC L'UTILISATION DES INSTRUCTIONS SUIVANTES, IL EST DONC NÉCESSAIRE DE LES CONSERVER. LE FABRICANT N'ASSUME AUCUNE RESPONSABILITÉ POUR LES BLESSURES OU LES DOMMAGES RÉSULTANT D'UNE MAUVAISE UTILISATION.	LA SEGURIDAD DEL EQUIPO ESTÁ GARANTIZADA ÚNICAMENTE CON EL USO DE LAS SIGUIENTES INSTRUCCIONES, POR LO QUE ES NECESARIO CONSERVARLOS. EL FABRICANTE NO ASUME NINGUNA RESPONSABILIDAD POR LESIONES O DAÑOS RESULTANTES DE UN USO INCORRECTO.
ON OFF	PRIMA DI EFFETTUARE QUALSIASI OPERAZIONE SULL'APPARECCHIO TOGLIERE LA TENSIONE DI RETE. LE OPERAZIONI DI INSTALLAZIONE E COLLEGAMENTO ALLA RETE ELETTRICA DEVONO ESSERE EFFETTUATE ESCLUSIVAMENTE DA PERSONALE QUALIFICATO.	BEFORE CARRYING OUT ANY OPERATION ON THE APPLIANCE, DISCONNECT THE MAINS VOLTAGE. THE INSTALLATION AND CONNECTION OPERATIONS TO THE ELECTRICITY NETWORK MUST BE CARRIED OUT EXCLUSIVELY BY QUALIFIED PERSONNEL.	UNTERBRECHEN SIE DIE NETZSPANNUNG, BEVOR SIE ARBEITEN AM GERÄT AUSFÜHREN. INSTALLATION UND ANSCHLUSS AN DAS STROMNETZ DARF AUSSCHLIESSLICH VON QUALIFIZIERTEM PERSONAL DURCHGEFÜHRT WERDEN.	AVANT D'EFFECTUER TOUTE OPERATION SUR L'APPAREIL, DEBRANCHER LA TENSION SECTEUR. L'INSTALLATION ET LE RACCORDEMENT AU RÉSEAU D'ÉLECTRICITÉ L'EXPLOITATION DOIT ÊTRE EFFECTUÉE EXCLUSIVEMENT PAR DU PERSONNEL QUALIFIÉ.	ANTES DE REALIZAR CUALQUIER OPERACIÓN EN EL APARATO, DESCONECTE LA TENSIÓN DE RED. LA INSTALACIÓN Y CONEXIÓN A LA RED ELÉCTRICA LAS OPERACIONES DEBEN SER REALIZADAS EXCLUSIVAMENTE POR PERSONAL CUALIFICADO.
	PER LA PULIZIA DELL'APPARECCHIO, SIA NELLE SUE PARTI METALLICHE CHE IN QUELLE DI VETRO, NON USARE MAI SOLVENTI O ALCOOL, MA ACQUA E SAPONI NEUTRI, PER EVITARE CHE COLORI O SUPERFICI POSSANO DANNEGGIARSI.	TO CLEAN THE APPLIANCE, BOTH ITS METALLIC AND GLASS PARTS, NEVER USE SOLVENTS OR ALCOHOL, BUT WATER AND NEUTRAL SOAPS, TO AVOID THAT COLORS OR SURFACES CAN BE DAMAGED.	VERWENDEN SIE ZUR REINIGUNG DES GERÄTS, SOWOHL SEINER METALL- UND GLASTEILE, NIEMALS LÖSUNGSMITTEL ODER ALKOHOL, SONDERN WASSER UND NEUTRALE SEIFEN, UM FARBEN ODER OBERFLÄCHEN ZU BESCHÄDIGEN.	POUR NETTOYER L'APPAREIL, SES PARTIES MÉTALLIQUES ET EN VERRE, NE JAMAIS UTILISER DE SOLVANTS OU D'ALCOOL, MAIS DE L'EAU ET DES SAVONS NEUTRES, POUR ÉVITER D'ENDOMMAGER LES COULEURS OU LES SURFACES.	PARA LIMPIAR EL APARATO, TANTO SUS PARTES METÁLICAS COMO DE VIDRIO, NUNCA UTILICE DISOLVENTES NI ALCOHOL, SINO AGUA Y JABONES NEUTROS, PARA EVITAR QUE LOS COLORES O LAS SUPERFICIES SE PUEDAN DAÑAR.
CE	LA MARCATURA CE (VEDI SIMBOLO A LATO) ATTESTA CHE I PRODOTTI ROSPONDONO AI REQUISITI DELLA NORMATIVA EN 60598-1 CHE RECEPISCE LA DIRETTIVA EUROPEA CEE 73/23 E CEE 93/68 CON RELATIVE MODIFICHE E INTEGRAZIONI.	THE CE MARKING (SEE SYMBOL ON THE SIDE) CERTIFIES THAT THE PRODUCTS COMPLY WITH THE REQUIREMENTS OF THE EN 60598-1 STANDARD WHICH RECEPTS THE EUROPEAN DIRECTIVE EEC 73/23 AND EEC 93/68 WITH RELEVANT AMENDMENTS AND ADDITIONS.	DIE CE-KENNZEICHNUNG (SIEHE SYMBOL AUF DER SEITE) BESTÄTIGT, DASS DIE PRODUKTE DEN ANFORDERUNGEN DER STANDARD EN 60598-1 ENTSPRECHEN, DIE DIE EUROPÄISCHE RICHTLINIE EWG 73/23 UND EWG 93/68 MIT ENTSPRECHENDEN ÄNDERUNGEN UND ERGÄNZUNGEN ENTSPRICHT.	LE MARQUAGE CE (VOIR SYMBOLE SUR LE CTÉ) CERTIFIE QUE LES PRODUITS SONT CONFORMES AUX EXIGENCES DE LA NORME EN 60598-1 QUI REÇOIT LA DIRECTIVE EUROPÉENNE CEE 73/23 ET CEE 93/68 AVEC LES MODIFICATIONS ET AJOUTS PERTINENTS.	EL MARCADO CE (VER SÍMBOLO AL LADO) CERTIFICA QUE LOS PRODUCTOS CUMPLEN CON LOS REQUISITOS DE LA NORMA EN 60598-1 QUE RECEPTA LA DIRECTIVA EUROPEA CEE 73/23 Y CEE 93/68 CON LAS ENMIENDAS Y ADICIONES PERTINENTES.
50/60Hz 220/230V	FREQUENZA E TENSIONE DI RETE.	FREQUENCY AND MAINS VOLTAGE.	FREQUENZ UND NETZSPANNUNG.	FRÉQUENCE ET TENSION SECTEUR.	FRECUENCIA Y TENSIÓN DE RED.
F	APPARECCHIO IDONEO AD ESSERE INSTALLATO SU SUPERFICI NORMALMENTE INFIAMMABILI	APPLIANCE SUITABLE FOR INSTALLATION ON NORMALLY FLAMMABLE SURFACES	GERÄT GEEIGNET FÜR DIE INSTALLATION AUF NORMAL ENTFLAMMBAREN OBERFLÄCHEN	APPAREIL APPROPRIÉ POUR UNE INSTALLATION SUR DES SURFACES NORMALEMENT INFLAMMABLES	APARATO APTO PARA INSTALACIÓN EN SUPERFICIES NORMALMENTE INFLAMABLES
IP20	GRADO DI PROTEZIONE CONTRO IL CONTATTO DI CORPO SOLIDI ESTERNI, CONTRO L'ACCESSO A PARTI PERICOLOSE E CONTRO LA PENETRAZIONE DEI LIQUIDI.	DEGREE OF PROTECTION AGAINST EXTERNAL SOLID BODY CONTACT, AGAINST ACCESS TO DANGEROUS PARTS AND AGAINST LIQUID PENETRATION.	SCHUTZGRAD GEGEN ÄUSSEREN FESTKÖRPERKONTAKT, GEGEN ZUGANG ZU GEFÄHRLICHEN TEILEN UND GEGEN EINDRINGEN VON FLÜSSIGKEIT.	DEGRÉ DE PROTECTION CONTRE LE CONTACT EXTERNE DU CORPS SOLIDE, CONTRE L'ACCÈS À DES PIÈCES DANGEREUSES ET CONTRE LA PÉNÉTRATION DE LIQUIDE.	DEGRÉ DE PROTECCIÓN CONTRA EL CONTACTO EXTERNO DU CORPS SOLID, CONTRA LOS ACCÈS À DES PIÈCES DANGEREUSES Y CONTRA LA PÉNÉTRATION DE LIQUIDE.
	LA LAMPADA È DOTATA DI DOPPIA PROTEZIONE E NON DEVE ESSERE COLLEGATA A TERRA.	THE LAMP IS EQUIPPED WITH DOUBLE PROTECTION AND MUST NOT BE EARTHED.	DIE LAMPE IST MIT DOPPELTEM SCHUTZ AUSGESTATTET UND DARF NICHT GEERDET WERDEN.	LA LAMPE EST EQUIPEE D'UNE DOUBLE PROTECTION ET NE DOIT PAS ETRE MIS A LA TERRE.	LA LÁMPARA ESTÁ EQUIPADA CON DOBLE PROTECCIÓN Y NO SE DEBE CONECTAR A TIERRA.
	SMALTIMENTO DELLE APPARECCHIATURE OBSOLETE: QUESTO SIMBOLO INDICA CHE IL PRODOTTO SU CUI APPARE IL SIMBOLO STESSO NON DEVE ESSERE SMALTITO TRA I RIFIUTI DOMESTICI GENERICI ALLA FINE DELLA SUA VITA UTILE. QUALORA SI DESIDERI SMALTIRE QUESTO PRODOTTO, EFFETTUARE LO SMALTIMENTO IN CONFORMITÀ ALLA NORMATIVA NAZIONALE APPLICABILE O ALLE ALTRE LEGGI DELLA PROPRIA NAZIONE E DEL PROPRIO COMUNE. MEDIANTE LO SMALTIMENTO CORRETTO DI QUESTO PRODOTTO SI CONTRIBUIRÀ A PRESERVARE LE RISORSE NATURALI E A PREVENIRE POTENZIALI EFFETTI NEGATIVI SULL'AMBIENTE E SULLA SALUTE UMANA.	DISPOSAL OF OBSOLETE EQUIPMENT: THIS SYMBOL INDICATES THAT THE PRODUCT ON WHICH THE SYMBOL APPEARS MUST NOT BE DISPOSED OF AS GENERAL HOUSEHOLD WASTE AT THE END OF ITS USEFUL LIFE. IF YOU WISH TO DISPOSE OF THIS PRODUCT, DISPOSE OF IT IN COMPLIANCE WITH THE APPLICABLE NATIONAL LAW OR OTHER LAWS OF YOUR COUNTRY AND YOUR MUNICIPALITY. BY PROPER DISPOSAL OF THIS PRODUCT WILL HELP PRESERVE NATURAL RESOURCES AND PREVENT POTENTIAL NEGATIVE EFFECTS ON THE ENVIRONMENT AND HUMAN HEALTH.	ENTSORGUNG VON VERALTETEM GERÄT: DIESES SYMBOL ZEIGT AN, DASS DAS PRODUKT, AUF DEM DAS SYMBOL AUFGEZEICHNET WIRD, AM ENDE DER NUTZUNGSDAUER NICHT ALS ALLGEMEINER HAUSMÜLL ENTSORGT WERDEN DARF. WENN SIE DIESES PRODUKT ENTSORGEN MÖCHTEN, ENTSORGEN SIE ES IN ÜBEREINSTIMMUNG MIT DEM GELTENDEN NATIONALEN RECHT ODER ANDEREN GESETZEN IHRES LANDES UND IHRER GEMEINDE. DURCH DIE RICHTIGE ENTSORGUNG DIESES PRODUKTS WIRD DIE NATÜRLICHE RESSOURCEN ERHALTEN UND MÖGLICHE NEGATIVE AUSWIRKUNGEN AUF DIE UMWELT UND DIE MENSCHLICHE GESUNDHEIT VERHINDERT.	ÉLIMINATION DES ÉQUIPEMENTS OBSOLÈTES : CE SYMBOLE INDIQUE QUE LE PRODUIT SUR LEQUEL LE SYMBOLE APPARAÎT NE DOIT PAS ÊTRE ÉLIMINÉ COMME DÉCHETS MÉNAGERS GÉNÉRAUX EN FIN DE VIE. SI VOUS SOUHAITEZ JETER CE PRODUIT, JETEZ-LE CONFORMÉMENT À LA LOI NATIONALE APPLICABLE OU AUX AUTRES LOIS DE VOTRE PAYS ET DE VOTRE MUNICIPALITÉ. UNE ÉLIMINATION APPROPRIÉE DE CE PRODUIT AIDERA À PRÉSERVER LES RESSOURCES NATURELLES ET À ÉVITER LES EFFETS NÉGATIFS POTENTIELS SUR L'ENVIRONNEMENT ET LA SANTÉ HUMAINE.	ELIMINACIÓN DE EQUIPO OBSOLETO: ESTE SÍMBOLO INDICA QUE EL PRODUCTO EN EL QUE APARECE EL SÍMBOLO NO DEBE SER ELIMINADO COMO DESECHO GENERAL DEL HOGAR AL FINAL DE SU VIDA ÚTIL. SI DESEA ELIMINAR ESTE PRODUCTO, DESECHE DE CUMPLIMIENTO CON LA LEY NACIONAL APLICABLE U OTRAS LEYES DE SU PAÍS Y SU MUNICIPIO. LA ELIMINACIÓN ADECUADA DE ESTE PRODUCTO AYUDARÁ A CONSERVAR LOS RECURSOS NATURALES Y PREVENIR LOS EFECTOS NEGATIVOS POTENCIALES SOBRE EL MEDIO AMBIENTE Y LA SALUD HUMANA.

Conservare le istruzioni per ulteriori consultazioni.
Please keep this instructions for further consultations.

Prodotto e distribuito da LUMICOM - www.lumicom.it
Produced and distributed by LUMICOM - www.lumicom.it